PREREZ A-A

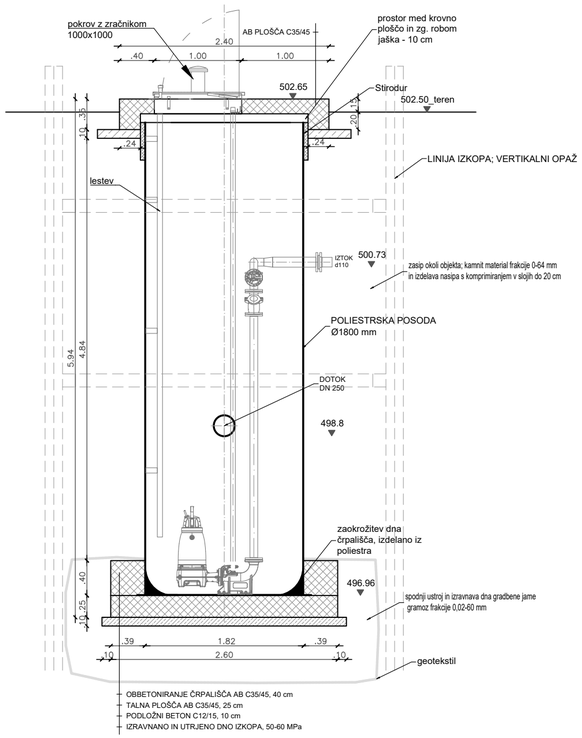

TLORIS

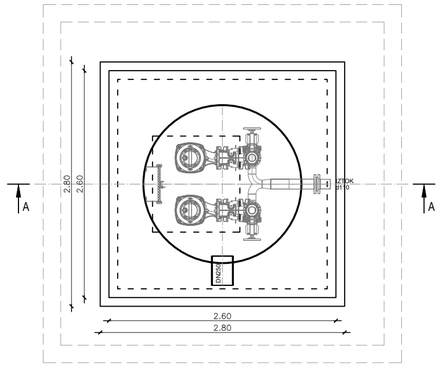

TLORIS KROVNE PLOŠČE

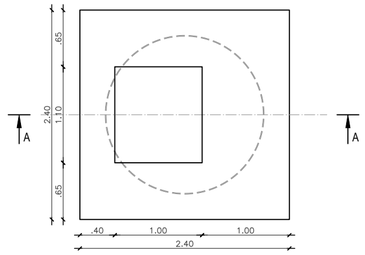

PROJEKTANT

LUZ, d.d.
Verovškova ulica 64
1000 Ljubljana

W www.luz.si
E info@luz.si
T +386(0)1 360 24 00

OBJEKT	Kanalizacija odpadnih vod za naselje Unec, Ivanje Selo in Slivice
NAROČNIK	Občina Cerknica Cesta 4.maja 53 1380 Cerknica
VODJA PROJEKTIRANJA	Maja Klančar, univ.dipl.inž.vod. in kom.inž. G-4066
POOBLAŠČENI STROKOVNJAK	Maja Klančar, univ.dipl.inž.vod. in kom.inž. G-4066
SODELAVCI	

VRSTA DOKUMENTACIJE	PZI	ŠT. PROJEKTA:	**9601**
VRSTA NAČRTA	Tehnični prikazi	ŠT. NAČRTA:	**9601_2**
VSEBINA RISBE	Načrt črpališča ČRP1	MERILO:	**1:50**
		ŠT. RISBE:	**7.1**
DATUM	februar 2026		
OPOMBE			

© 2026 x:\projekti\9601_pzi_kanal_unec_slivnica\pzi\2_nacrt kanalizacije\9601 pzi nacrt crp2.dwg

0.18m²